سایز :	M14
استاندارد :	912 HT
شناسه :	TP912HT/14/01

جدول پارامترهای فنی

سپند پیچ یزد

طول (L)	تلرانس طول		طول رزوه (b)
60	59.4	60.6	40
65	64.4	65.6	40
70	69.4	70.6	40
80	79.4	80.6	40
90	89.3	90.7	40
100	99.3	100.7	40
110	109.3	110.7	40
120	119.3	120.7	40
130	129.2	130.8	40
140	139.2	140.8	40
150	149.2	150.8	40
160	159.2	160.8	40
170	169.2	170.8	40
180	179.2	180.8	40
190	189.2	190.8	40
200	199.1	200.9	40

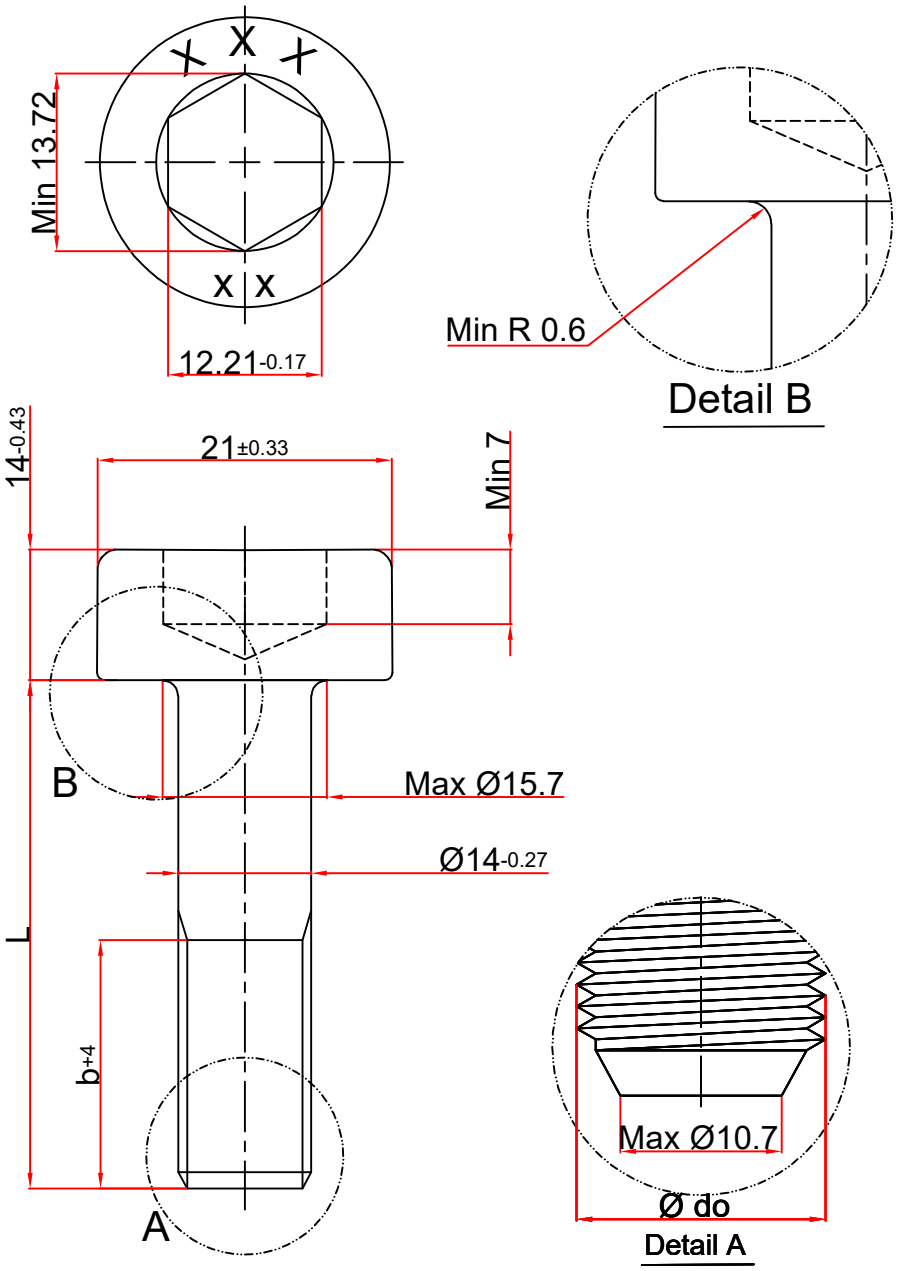

برای طولهای میانی که در جدول درج نشده است معیار پذیرش مطابق تلرانس طول ماقبل موجود آن میباشد
مثلا اگر طول پیچ ۸۵ میلیمتر باشد تلرانس طول آن ۸۴.۴-۸۵.۶۰ میلیمتر میباشد

گام	2
مارک (XXX)	طبق برنامه تولید
گرید (XX)	طبق برنامه تولید

ویرایش	00/07/14	افزودن طول های150 الی 200	TP912HT/14/01

کلاس رزوه	قطر شافت قبل از رزوه		قطر خارجی رزوه (do)	
	Min	Max	Min	Max
4h	12.62	12.68	13.84	13.98
6g	12.52	12.64	13.70	13.94