M20	سـایز :
EN 14399-3 (HR)	اسـتاندارد :
TP14399-3/20/00	شناسـه :

جدول پارامترهـای فـنی

سپند پیچ یزد

طول (L)	تلـرانس طـول		طول رزوه (b)	Min Ls	Max Lg
50	48.75	51.25	Fully thread	-	10
55	53.5	56.5		-	10
60	58.5	61.5		-	10
65	63.5	66.5		-	10
70	68.5	71.5	46	11.5	24
75	73.5	76.5	46	16.5	29
80	78.5	81.5	46	21.5	34
85	83.25	86.75	46	26.5	39
90	88.25	91.75	46	31.5	44
95	93.25	96.75	46	36.5	49
100	98.25	101.75	46	41.5	54
110	108.25	111.75	46	51.5	64
120	118.25	121.75	46	61.5	74
130	128	132	52	65.5	78
140	138	142	52	75.5	88
150	148	152	52	85.5	98
160	156	164	52	95.5	108

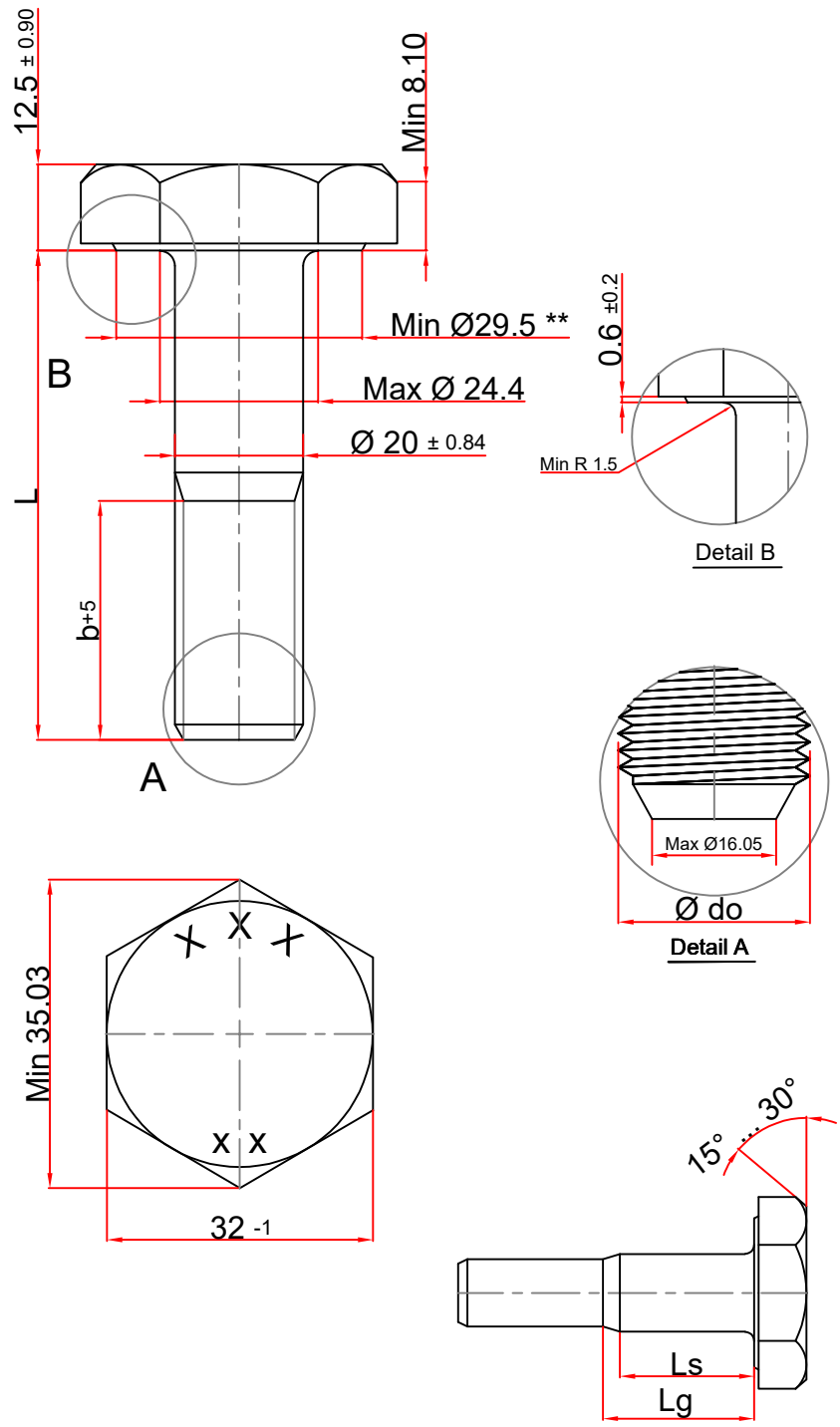

** $d_{w,\,max}=s_{actual}$

2.5	گـام
مطـابق برنامـه تولیـد	مارک (XXX)
مطـابق برنامـه تولیـد 10.9 HR Or 8.8 HR	مارک (XX) براسـاس کارت همراه

TP14399-3/20/00	---	02/11/29	---

قطر خـارجی رزوه (do)		قطـر شـافت قبـل از رزوه		کـلاس رزوه
Max	Min	Max	Min	
19.93	19.64	18.31	18.18	6g

Name	Drawn : M.Abadiyan	Cheked :S.Zaihi	Confirmed :Mh.abaei