سایز :	M6
استاندارد :	Din 6921- HO
شناسه :	TP6921/06-(HO)/01

جدول پارامترهای فنی

سپند پیچ یزد

طول(L)	تلرانس طول	
10	9.71	10.29
15	14.65	15.35
20	19.58	20.42
25	24.58	25.42
30	29.58	30.42
35	34.5	35.5
40	39.5	40.5
45	44.5	45.5
50	49.5	50.5
55	54.4	55.6
60	59.4	60.6

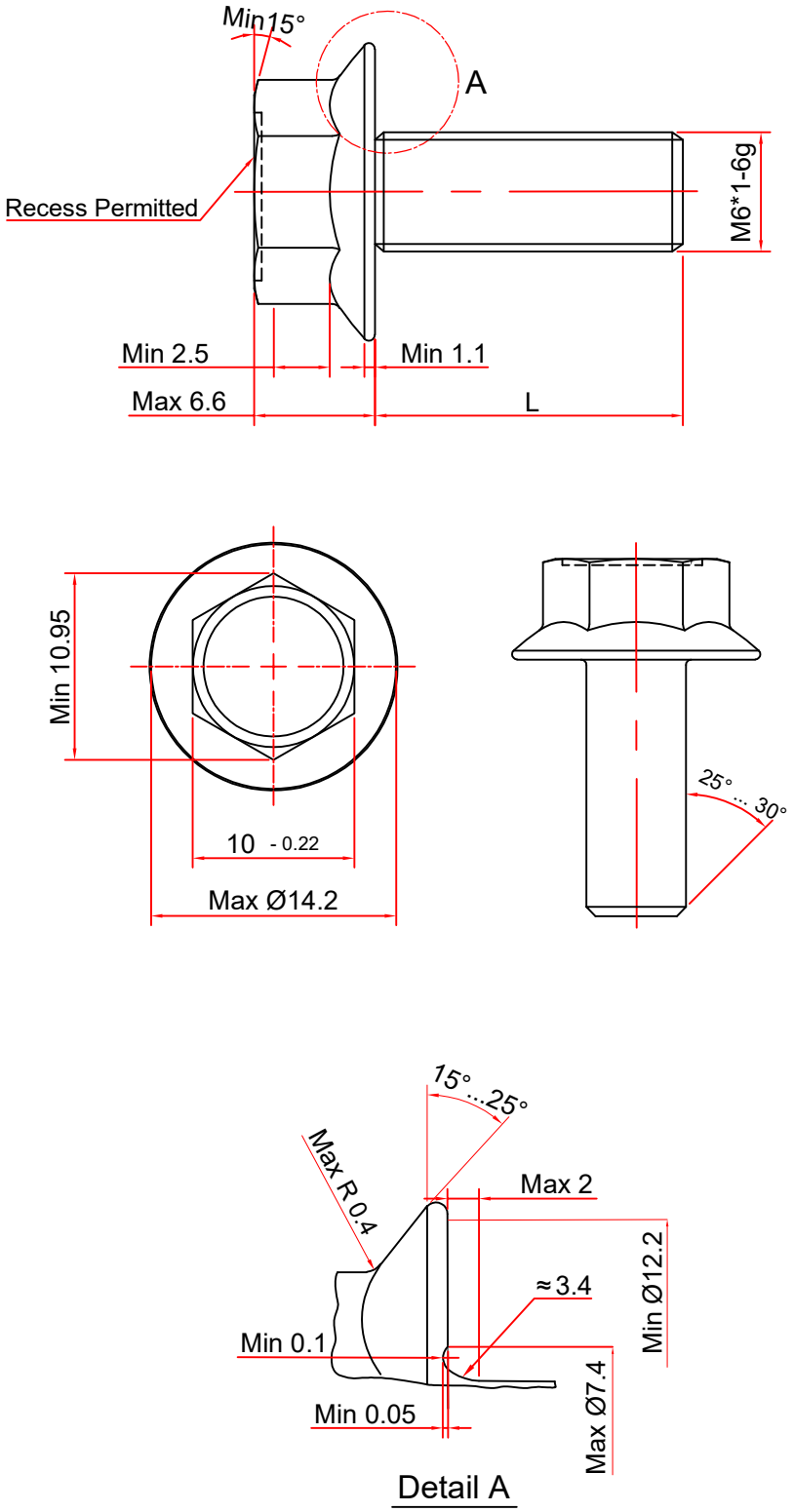

گام	1
مارک (XXX)	طبق برنامه تولید
گرید (XX)	طبق برنامه تولید

TP6921/06/01	----	01/07/04	---

قطر رزوه		قطر قبل از رزوه		کلاس لقی رزوه
Max	Min	Max	Min	
5.95	5.81	5.30	5.23	6g

Name	Drawn : M.Zolfaghari	Cheked : S.Zabihi	Confirmed : K.Farhmand